Flexicompt Autonomous+

Misuratore portatile per scarico a gravità di prodotti petroliferi

Flexicompt Autonomous+

Applicazione

- Misurazione del prodotto durante lo scarico presso le stazioni di servizio
- Applicabile allo scarico di autocisterne ferrocisterne
- Riduce il rischio di frode
- Consegne a scompartimento parziale o completo
- Misurazione dei resi dei prodotti
- Trasmissione dati wireless

Certificazioni

Materiale conforme a Strumenti di misura Direttiva 2014/32/UE

ISO 9001 : 2015

ATEX conformità Zona 1 Gruppo gas B

Certificazioni europee secondo direttive riguardante la misurazione strumenti e attrezzature installato in zona esplosiva

Componenti

- Turbina ADRIANE 3"
- Calcolatore elettronico UNI-2
- Rilevatori di gas
- Diversi accoppiamenti con raccordi ingesso / uscita
- Sonda di temperatura

Vantaggi dei prodotti

- Veloce e facile da usare
- Portatile ed autonomo
- Leggero e compatto
- Multi prodotto
- Ricarica wireless
- Nessun residuo di prodotto interno
- Semplice selezione del prodotto da scaricare
- Connettività senza fili
- Geolocalizzazione GPS
- Schermo grande
- Facile manutenzione
- Lingua inglese o francese
- Trasferimento dati a
- PC/smartphone (CTD+Key)

FLEXICOMPT AUTONOMOUS+

Caratteristiche principali

Il Flexicompt è un contatore portatile e compatto, certificato MID, che permette di misurare con precisione le quantità ricevute presso le vostre strutture.
Grazie alla tecnologia avanzata della turbina ADRIANE, puoi controllare facilmente e velocemente i volumi erogati in ciascuna dei tuoi punti di scarico, effettuare consegne parziali o totali dei prodotti petroliferi configurati.
Il flexicompt consente di evidenziare le differenze di quantità tra l'effettivo consegnato e fatturato.

Garantito un rapido ritorno sull'investimento. Il calcolatore elettronico UNI-2, dotato di un ampio schermo LCD, dispone di una batteria ad induzione ricaricabile, che offre grande autonomia e mobilità, oltre a una perfetta impermeabilità.
Il calcolatore elettronico integra anche comunicazioni Modbus WIFI, Bluetooth e un GPS per recuperare e geolocalizzare i dati di misurazione e i parametri del calcolatore.

L'app Alma Inside consente l'utilizzo di queste informazioni.

Flexicompt+

Liquidi:	tutti i prodotti raffinati del petrolio *(Olio,- diesel, carburante, jet, diesel rosso, etanolo ecc.)*
Portata:	8 to 80 m³/h 133 to 1330 l/min
Classe di precisione:	0,5
Precisione:	+/- 0,1%*
Ripetibilità:	+/- 0,02%
Intervallo di scala:	1L
Min. pressione:	Pressione atmosferica
Mass. pressione:	5 bars
Temperatura ambiente :	-25°C to +55°C
Calo di pressione:	0,05 bar to 40 m³/h
Peso:	6 kg
Rilevamento:	2 rilevatori di gas 1 sonda di temperatura
Certificato:	LNE-25756 (MID)

*a seconda delle condizioni di utilizzo

Turbina

Corpo:	Alluminio
Dimensione:	3" DN80
Viscosità:	13 mm²/s mass.
Certificato:	LNE-12393 (Welmec Guide 8.8)

Calcolatrice

LCD schermo:	- Lettura facile e semplice Menu' di navigazione - Messaggi di allarme integrati - Units L, m3/h, L/min, °C. -Lingua francese o inglese
Alimentazione elettrica:	Batteria ricaricabile
Memoria:	Più di 100 misurazioni al giorno
Certificato:	LNE-25603 (Welmec Guide 8.8)

Opzioni

- Applicazione Alma Inside per smartphone e tablet
- Valigetta di trasporto
- Kit stampante

Accessori

4'' API, 3'' Rapido Femmina / Maschio.

FLEXICOMPT + NEW

1. Filtro schermo
2. 2 rilevatori di gas
3. Turbina ADRIANA
4. Calcolatore indicatore UNI-2 con sonda di temperatura
- Ex II 2 G Ex ia op is IIB T3 Gb
5. Vacuum / Breaker
6. Globo spia
7. Caricatore a induzione con Cavo USB e alimentazione caricatore (UE)
8. App Alma INSIDE Flowmeter compatibile (Android) e (Apple)
9. Custodia per il trasporto
10. App Alma INSIDE Flowmeter

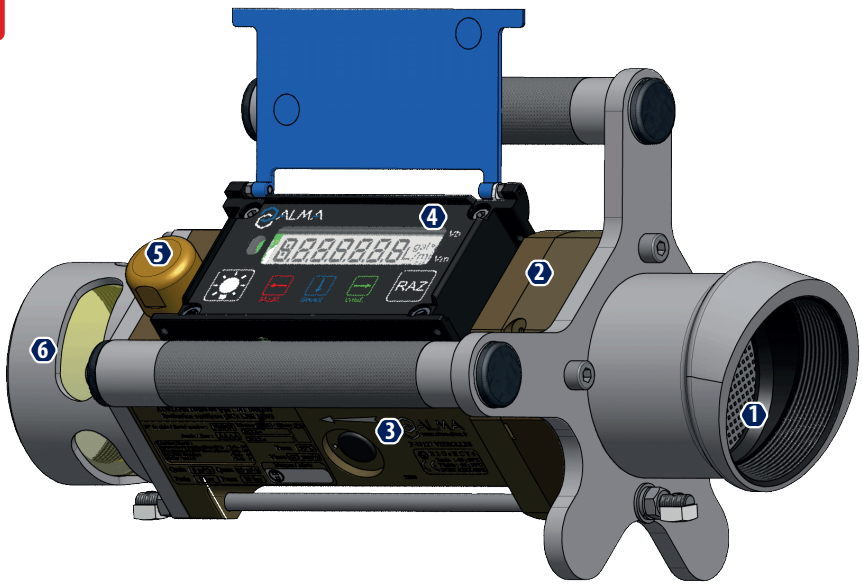

Il servizio tecnico della Kenfitt srl sarà lieto di supportarvi nella scelta del prodotto più idoneo alla vostra applicazione.

Kenfitt S.r.l.
Lonato del Garda
Brescia - Italy

Tel. +39 030 9120831
Fax +39 030 9121237

www.kenfitt.it
kenfitt@kenfitt.it